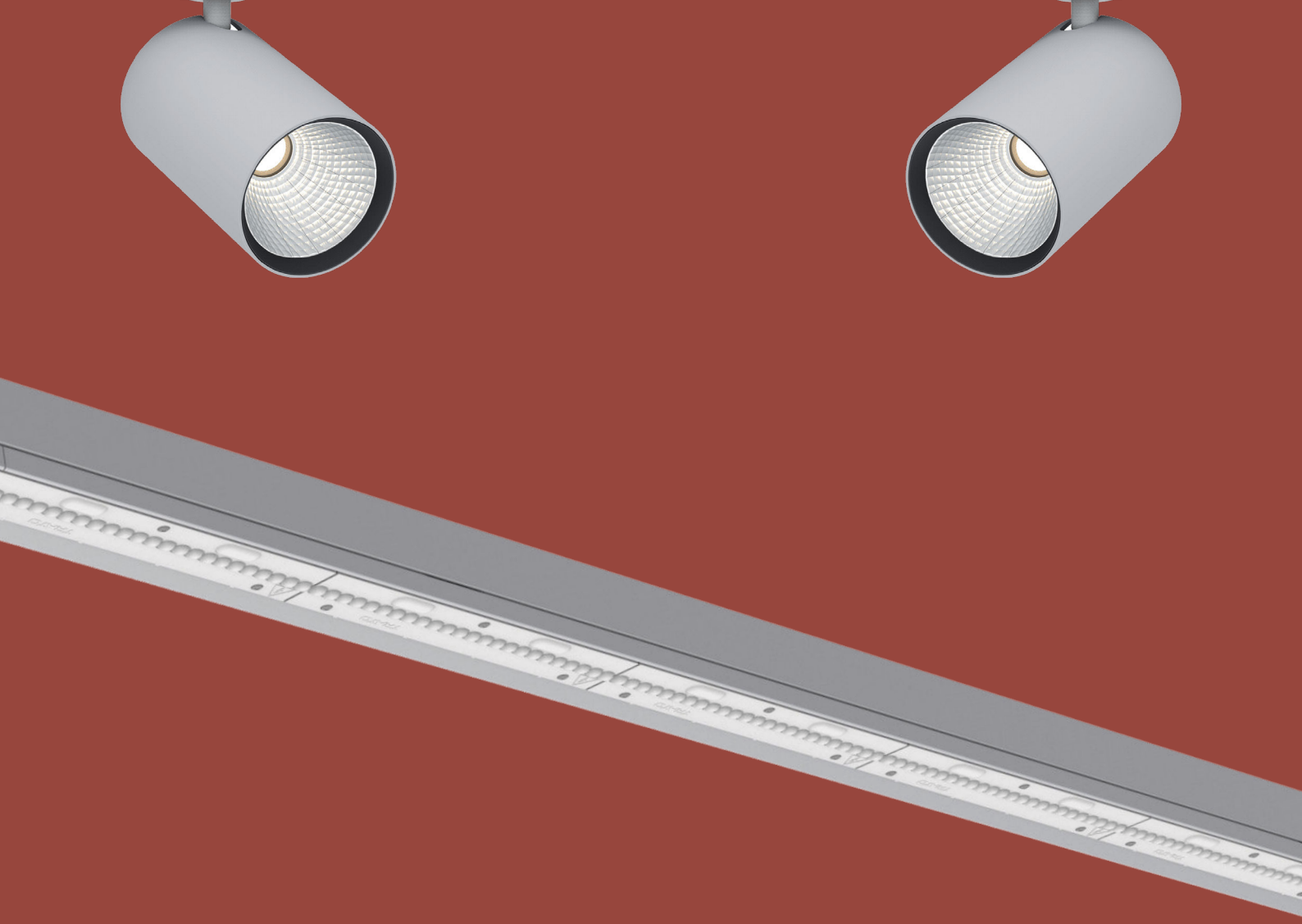

SOLUTION CONNECT

PERFORMANCE

INTELLIGENCE

INNOVATION

TRATO Lighting

SMART LIGHTING SOLUTION CONNECT

UN SYSTÈME DE PILOTAGE D'ÉCLAIRAGE INNOVANT

NOTRE SOLUTION CONNECT

On constate aujourd'hui dans les magasins une majorité d'appareils d'éclairage allumés en permanence à pleine puissance, même lorsqu'il n'y a pas de clients présents.

Parce que nos clients sont attachés à réduire leur consommation d'énergie et sensibles à la question environnementale, nous avons mis en place une solution de pilotage qui permet de réduire sensiblement la consommation, sans jamais altérer le confort de leurs clients.

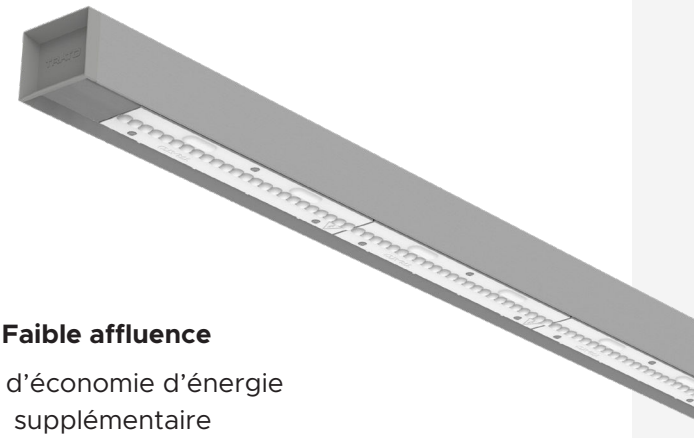

Résultats constatés :

Forte affluence

15% d'économie d'énergie supplémentaire

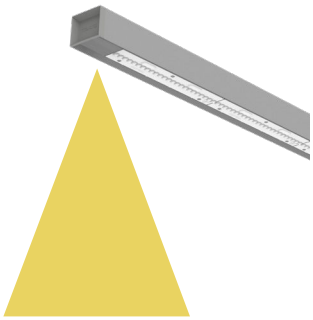

Flux lumineux 85%*

Faible affluence

40% d'économie d'énergie supplémentaire

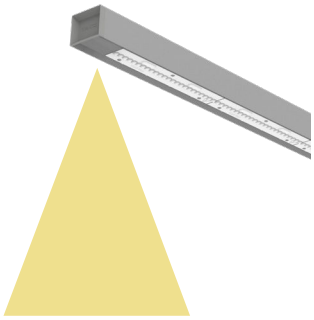

Flux lumineux 60%*

L'éclairage ne clignote jamais, et la transition est imperceptible.
Les clients ne se rendent compte de rien, pourtant, en leur absence, le magasin réalise d'importantes économies d'énergie pendant les périodes de faible affluence.

PILOTAGE DALI VS CONNECT

	DALI	CONNECT
Cablâge	DALI (2 fils)	Sans fil
Système	Centralisé (dans le TGBT)	Décentralisé (dans chaque appareil)
Affluence	Sans impact sur la consommation	Consommation optimisée
Pilotage	Par groupe ou par zone	Individuel

** Cette intensité est adaptable en fonction du besoin du client*

L'IMPACT ÉCONOMIQUE ET ÉCOLOGIQUE

Exemple d'une installation initialement équipée de 400 appareils fluorescent 2x49W remplacés par 400 appareils LED avec un fonctionnement à 70% (forte affluence) et à 50% (faible affluence)

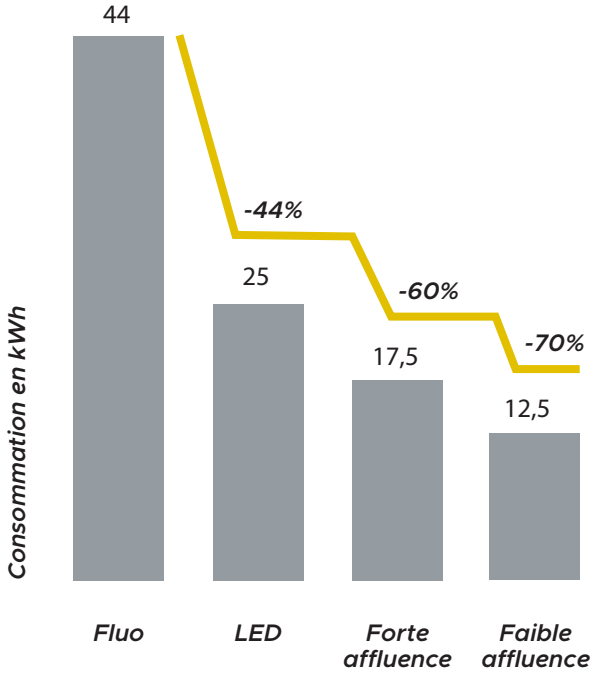

L'installation d'appareils LED permet de réduire de plus de 40% la puissance installée par rapport à l'ancienne solution fluorescent 2x49W.

Grâce à la technologie Connect, il est possible d'adapter la puissance des appareils en fonction du besoin réel en éclairage.

De ce fait, les économies d'énergie générées en fonction de la affluence réelle du site peuvent atteindre 70% suivant le fonctionnement souhaité par l'exploitant qui garde la main sur tous ces paramètres.

Jamais un système n'aura permis d'atteindre une telle réduction de consommation, sans que cela n'affecte l'expérience client.

Pour réduire encore davantage la consommation, il est possible d'associer une fonction horaire au système.

Calcul de retour sur investissement DALI vs CONNECT (ROI)

	Ligne lumineuse LED DALI 17 000Lm 840	Ligne lumineuse LED CONNECT 17 000Lm 840
Quantité d'appareils	200	200
Fourniture des appareils	40 000 €	56 000 €
Système de gestion	5 000 €	0 €
Cablâge DALI	5 000 €	0 €
Mise en service	2 000 €	3000 €
TOTAL	**52 000 €**	**59 000 €,** (7 000 € à amortir)
% écoconomie estimée	20 %	35%
Consommation annuell*	60 368 kWh	49 049 kWh (-19%)
Facture annuelle **	18 110 €	14 715 € 3 395 € d'économie/an (-19%)
Temps de ROI		**= 2 ans**

** 3500 h/an*
*** 0.30 ct €/kWh*

RESUMÉ SOLUTION CONNECT TRATO

Pas de surcoût à l'installation

Régulation en fonction
du trafic

Fonctionnement imperceptible
à l'oeil

Fonction horaire possible

Régulation en fonction
de la lumière du jour

Paramétrage personnalisable par zone
(périphérie, allée centrale, allées secondaires, caisses)

Paramétrage personnalisable du luminaire
(temporisation, rampe, niveaux de veille, niveau haut)

Des économies d'énergie réalisées
de manière autonome

Facilement reprogrammable suivant
les besoins de l'exploitant

PILOTAGE DES PROJECTEURS

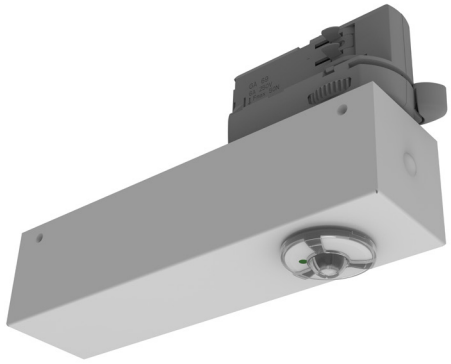

Il est également possible de piloter un ensemble de projecteurs en fonction du trafic. Pour cela, on utilise des cellules intallées sur les rails 3 allumages.

Principe de fonctionnement

Grace aux cellules indépendantes installées sur les rails 3 allumages, chaque projecteur régule son flux lumineux en fonction de l'affluence en magasin. Comme pour les appareils linéaires, il en ressort une consommation optimisée en fonction des besoins réels en éclairage

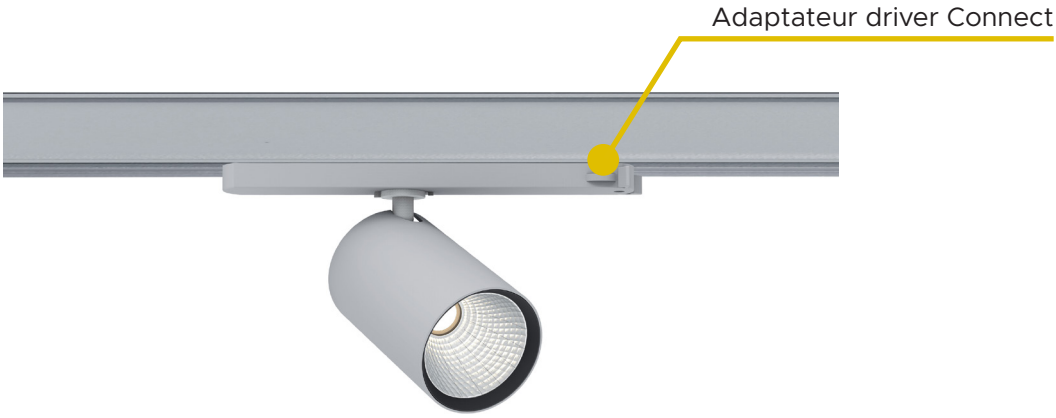

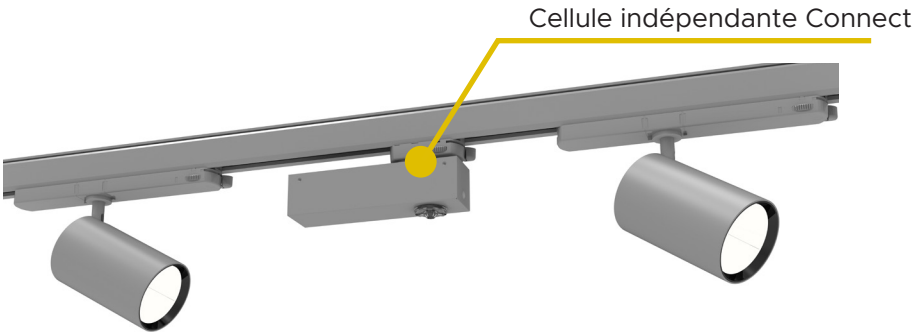

Sucre
On est d'ici !
Sommet de la Buffe - 1623 m
CHARTREUSE
Génépi
Intense

FAQ - SOLUTION CONNECT

En quoi cette solution se différentie-t-elle des autres solutions de gestion d'éclairage ?
Il s'agit de la première solution basée sur l'affluence réelle des magasins pour réaliser un maximum d'économie d'énergie.

Faut-il prévoir un câblage spécifique des appareils ?
NON, les appareils sont alimentés comme des appareils fixes, sans câblage supplémentaire.

Le fonctionnement des appareils ne risque-t-il pas d'importuner les clients ?
NON, car il n'y a aucun clignotement. Le passage entre le niveau de veille et la pleine puissance s'effectue en quelques secondes. La vitesse est réglable en fonction de la volonté de l'exploitant.

La durée de vie des appareils est-elle dégradée avec ce fonctionnement ?
NON, au contraire, la durée de vie des appareils sera prolongée. Les appareils ne s'éteignent jamais complètement, ils restent en veille.

Peut-on différencier le fonctionnement sur les allées secondaires et sur l'allée centrale ?
OUI, les appareils utilisent des profils de fonctionnement. Il est possible de créer un profil pour l'allée centrale, les allées secondaires, les caisses, les réserves, etc..

Peut-on différencier le fonctionnement des appareils pendant et hors exploitation au public ?
OUI, grâce à l'ajout d'une gateway, il est possible de définir un fonctionnement différent suivant des périodes horaires. Cela permet d'optimiser davantage les économies réalisées.

Qu'est-ce qu'une gateway ?
Une gateway ou passerelle, est une borne qui communique directement avec les appareils d'éclairage afin de leur envoyer les consignes de fonctionnement pour chaque créneau horaire enregistré. Elle permet également de récupérer les données de l'installation. Cette dernière permet de contrôler environ 150 appareils.

Faudra-t-il que je fasse appel à TRATO si je souhaite modifier le fonctionnement de mon installation ?
NON. Lors de la mise en service, TRATO réalise une présentation du système à l'exploitant. Ensuite, un accès lui est communiqué afin qu'il puisse de lui-même modifier les paramètres souhaités (horaire, temporisation, intensité etc.)

Ce système est-il compatible avec une Gestion Technique Centralisée (GTB) ?
OUI. Si une GTB est installée dans une zone de vente, qu'elle soit dotée d'un gateway ou non, elle assure la gestion de l'alimentation des appareils le matin et le soir, ainsi que lors d'incidents tels que des incendies ou des intrusions. En l'absence de GTB, il est impératif de garantir une mise sous et hors tension des appareils de manière efficace et rapide en cas d'incidents.

Fait-on davantage d'économies d'énergie avec une solution CONNECT qu'avec une solution DALI ?
OUI, la solution Connect est autonome et fonctionne indépendamment des autres. Les économies d'énergie sont donc réalisées sans altérer le confort des clients. Aucun autre système ne permet un fonctionnement plus adapté à la fréquentation réelle d'un magasin.

MADE IN FRANCE

TRATO
Lighting

22, rue Molière - BP369 - 59057 ROUBAIX Cedex 01 (Lille) FRANCE
Tél. : +33 (0) 320 81 50 00 - Fax : +33 (0) 320 81 50 19
Email : contact@trato.fr - Web : www.trato.fr